6225 - 6226

LAME INCISORI IN DIAMANTE
DIAMOND SCORING SAW BLADES

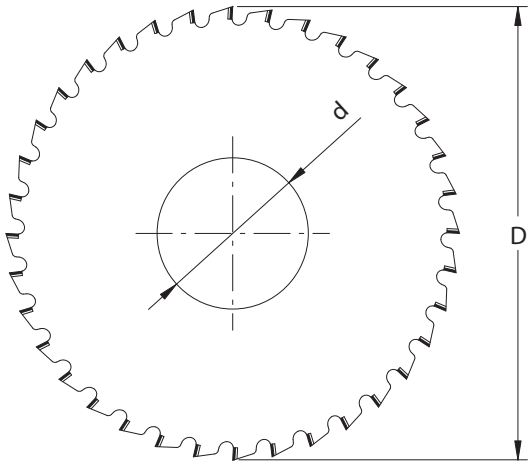

APPLICAZIONE/*APPLICATION*:
Preincisione di pannelli grezzi e rivestiti.
Raw and coated panels scoring process.

MACCHINA/*MACHINE*:
Squadratrici e squadrabordatrici.
Double-end tenoners and edge trimming machines.

INFORMAZIONI TECNICHE/*TECHNICAL INFORMATION*:
Corpo in acciaio speciale per ridurre al minimo le vibrazioni e la rumorosità.
Lavora a favore dell'avanzamento. Fori di trascinamento a richiesta.
Special steel body to avoid vibrations and noise.
Application with the feed, pinholes on request and drawing.

Forma dei denti/*Teeth Shape*

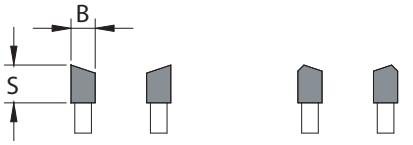

Sx/*Lh* Dx/*Rh* Sx/*Lh* Dx/*Rh*

DP **MEC**

Codice Dx *Rh Code*	**Codice Sx** *Lh Code*	**D** *D*	**B** *B*	**d** *d*	**Z** *Z*	**S** *S*	**Giri max** *RPM max*	**Cod. Prezzo** *Price Code*
6225.150.001	6226.150.001	150	3,2	55-60	24	2,5	12.000	E30
6225.150.002	6226.150.002	150	3,2	55-60	24	6	12.000	H34
6225.150.003	6226.150.003	150	3,2	55-60	32	2,5	12.000	A34
6225.150.004	6226.150.004	150	3,2	55-60	32	6	12.000	E37
6225.150.005	6226.150.005	150	3,2	55-60	36	2,5	12.000	C35
6225.150.006	6226.150.006	150	3,2	55-60	36	6	12.000	D38
6225.180.001	6226.180.001	180	3,2	55-60	24	2,5	10.000	E30
6225.180.002	6226.180.002	180	3,2	55-60	24	6	10.000	H34
6225.180.003	6226.180.003	180	3,2	55-60	36	2,5	10.000	A34
6225.180.004	6226.180.004	180	3,2	55-60	36	6	10.000	E37
6225.180.005	6226.180.005	180	3,2	55-60	48	2,5	10.000	C35
6225.180.006	6226.180.006	180	3,2	55-60	48	6	10.000	D38