6278 - 6279

FRESE A TAZZA PER CANALI IN DIAMANTE
DIAMOND GROOVING CUTTERS (RECESSED BODY)

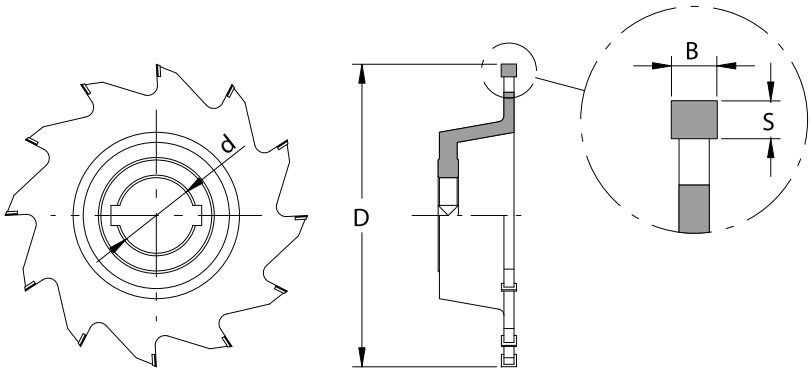

APPLICAZIONE/*APPLICATION*:
Esecuzione di canali su pannelli di truciolare, MDF, HDF grezzi e nobilitati.
Grooving on raw or coated chipboard, MDF, HDF panels.

MACCHINA/*MACHINE*:
Bordatrici, squadratrici.
Double-end tenoners, edge trimming machines.

INFORMAZIONI TECNICHE/*TECHNICAL INFORMATION*:
Esecuzione con corpo in acciaio speciale.
Affilatura dente smussato per ottima finitura e maggior durata del tagliente.
Produced with special steel body.
Bevelled teeth shape for excellent finishing and longer cutting life.

DP **MEC**

Codice Dx *Rh Code*	**Codice Sx** *Lh Code*	**D** *D*	**B** *B*	**d (DKN)** *d (DKN)*	**Z** *Z*	**S** *S*	**Giri max** *RPM max*	**Cod. Prezzo** *Price Code*
6278.120.004	6279.120.004	120	4	30-35-40	8	5	11.000	M31
6278.120.005	6279.120.005	120	5	30-35-40	8	5	11.000	D33
6278.120.006	6279.120.006	120	6	30-35-40	8	5	11.000	B34
6278.150.004	6279.150.004	150	4	30-35-40	12	5	11.000	G34
6278.150.005	6279.150.005	150	5	30-35-40	12	5	11.000	L35
6278.150.006	6279.150.006	150	6	30-35-40	12	5	11.000	E36
6278.150.008	6279.150.008	150	8	30-35-40	12	5	11.000	A37
6278.180.004	6279.180.004	180	4	30-35-40	18	5	9.000	G36
6278.181.004	6279.181.004	180	4	30-35-40	24	5	9.000	M37
6278.180.005	6279.180.005	180	5	30-35-40	18	5	9.000	H37
6278.181.005	6279.181.005	180	5	30-35-40	24	5	9.000	H38
6278.180.006	6279.180.006	180	6	30-35-40	18	5	9.000	C38
6278.181.006	6279.181.006	180	6	30-35-40	24	5	9.000	C39
6278.180.008	6279.180.008	180	8	30-35-40	18	5	9.000	H38
6278.181.008	6279.181.008	180	8	30-35-40	24	5	9.000	H39
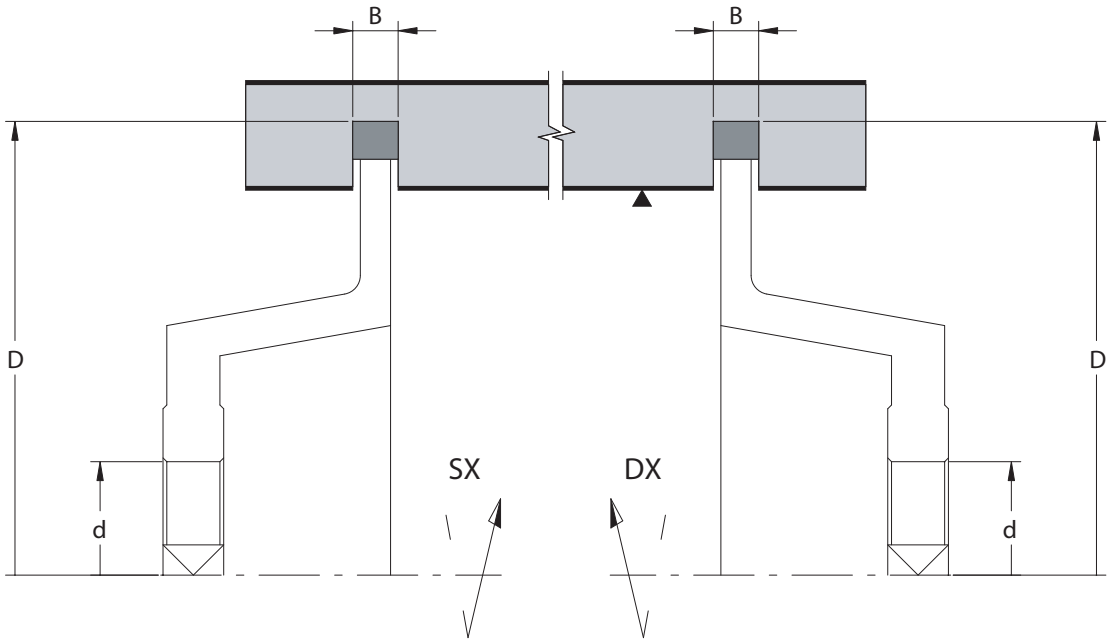
Esempio di lavorazione / working example: